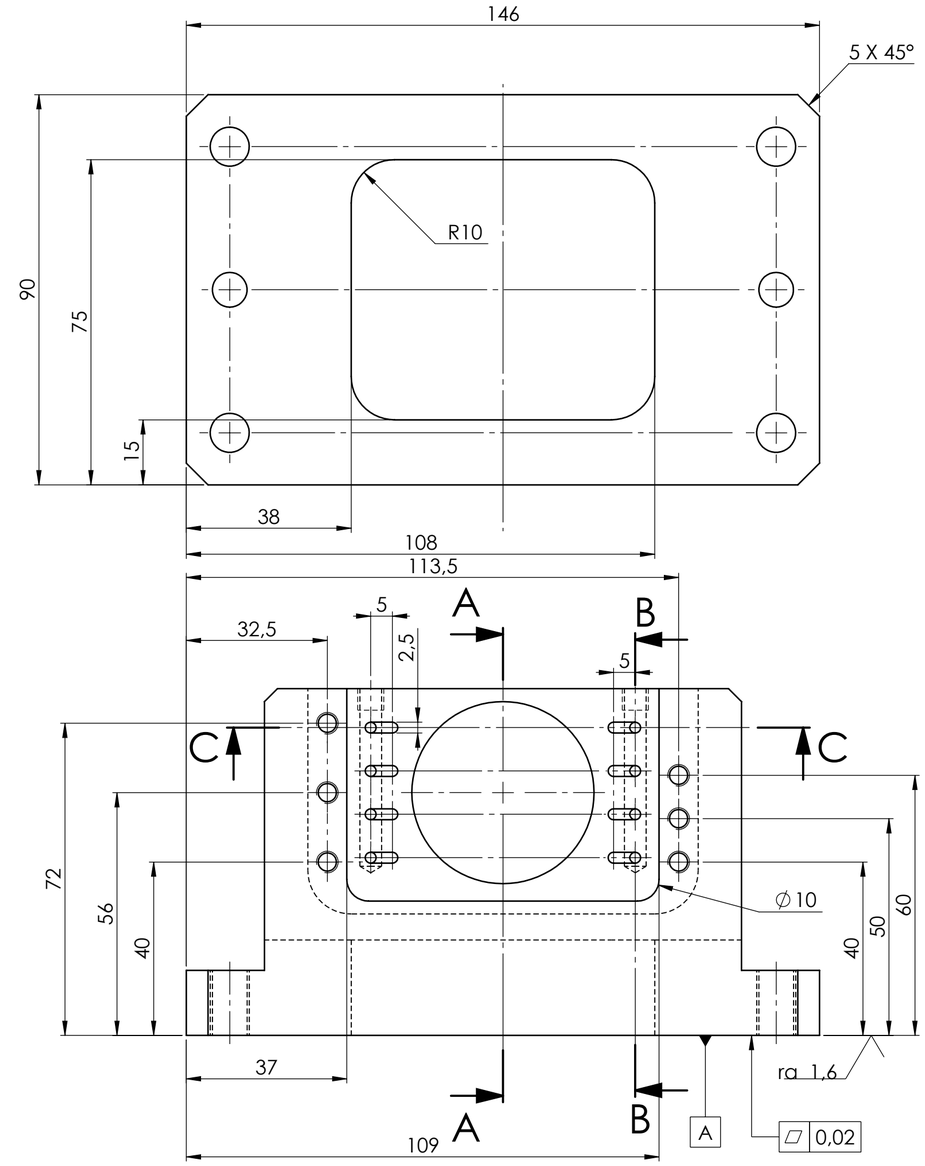

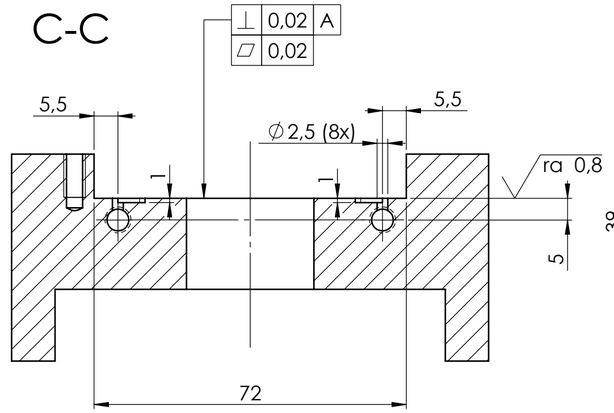

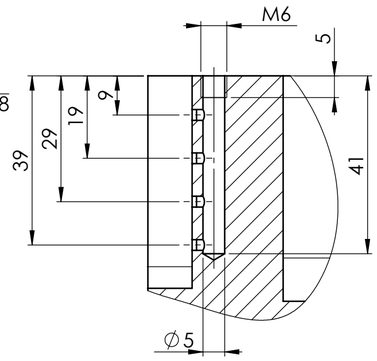

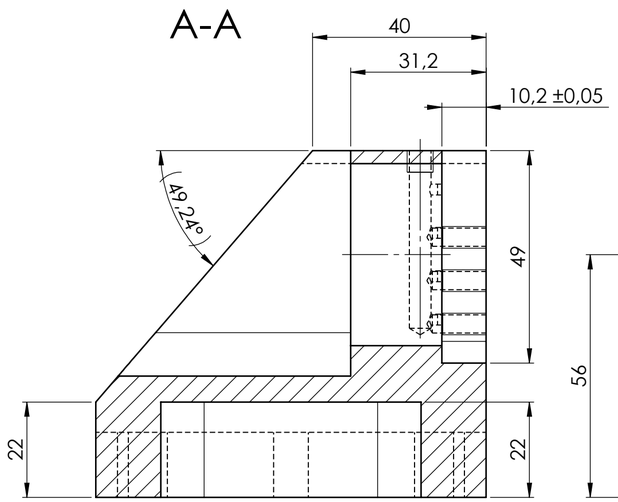

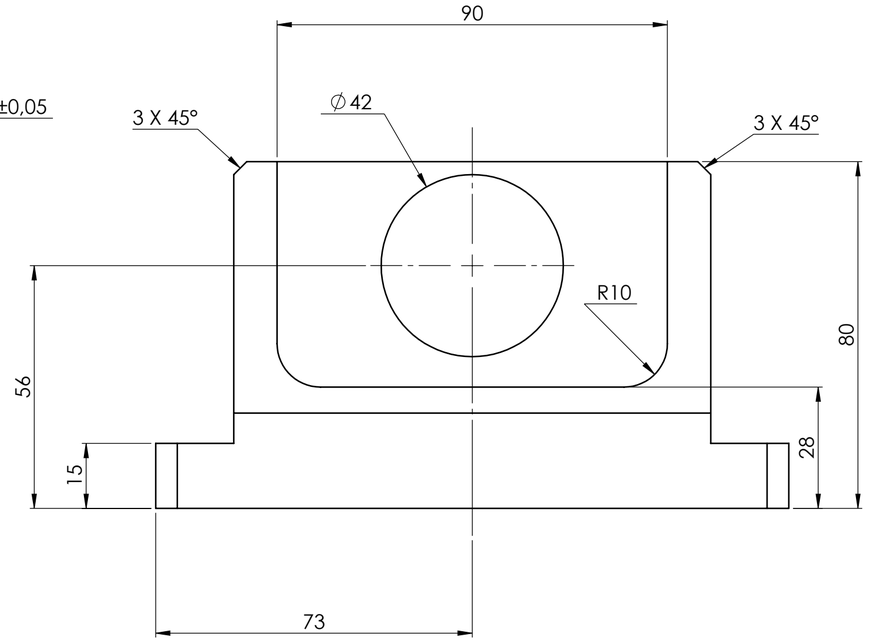

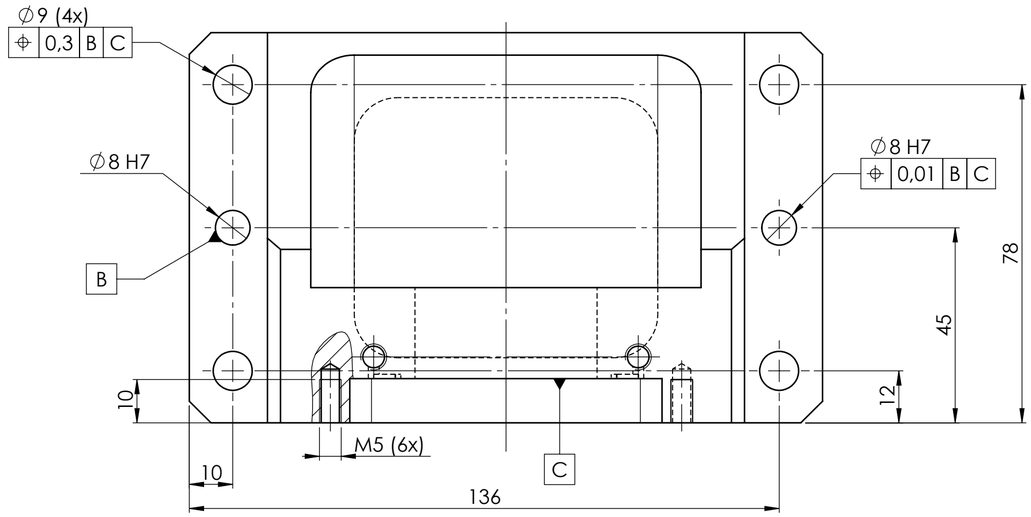

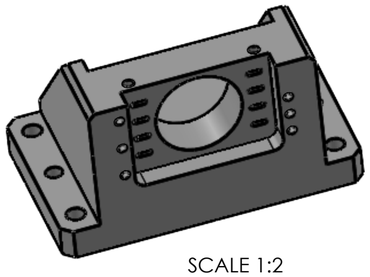

SCALE 1:2

INDICE *Issue*	DATE	AUTEUR *Author*	VERIFIE PAR *Checked by*	MODIFICATIONS - observations	APPROUVE PAR *approved by*
01	25/03/2026	Y.Magnard	J-J.Correia	FIRST EDITION	M.Chebbo

MATIERE *material*: X2CrN119-11 (304L)

TRAITEMENT DE SURFACE *surface treatment*: ____

General tolerances : ISO 2768 mk
Etats de surfaces (surface finish)
Ra 3,2 sauf indication
Filetages (Threads) : 6H

MASSE *weight*: 2,9 KG

QUANTITE *quantity*: ____

IPAG
Institut de Planétologie et d'Astrophysique de Grenoble
CS 40700
F-38058 GRENOBLE CEDEX 9
adresse géographique :
Bât OSUG A
414 rue le piscine
domaine universitaire
38400 St MARTIN D'HERES
Tel +334 76 51 47 88

FORMAT *SIZE*: A2

ECHELLE *SCALE*: 1:1

TITRE-*Title*: LGS WFS

STRUCTURE & TRANSLATION NUT BRACKET

Ce document ne peut être reproduit divulgé ou utilisé sans autorisation.- *This document may not be used, reproduced, transmited without Authorization.*

DWG N° E-MAO-PLA-10-02-01-02 | IND-*Issue* 01 | FOLIO-*Sheet* 1/1