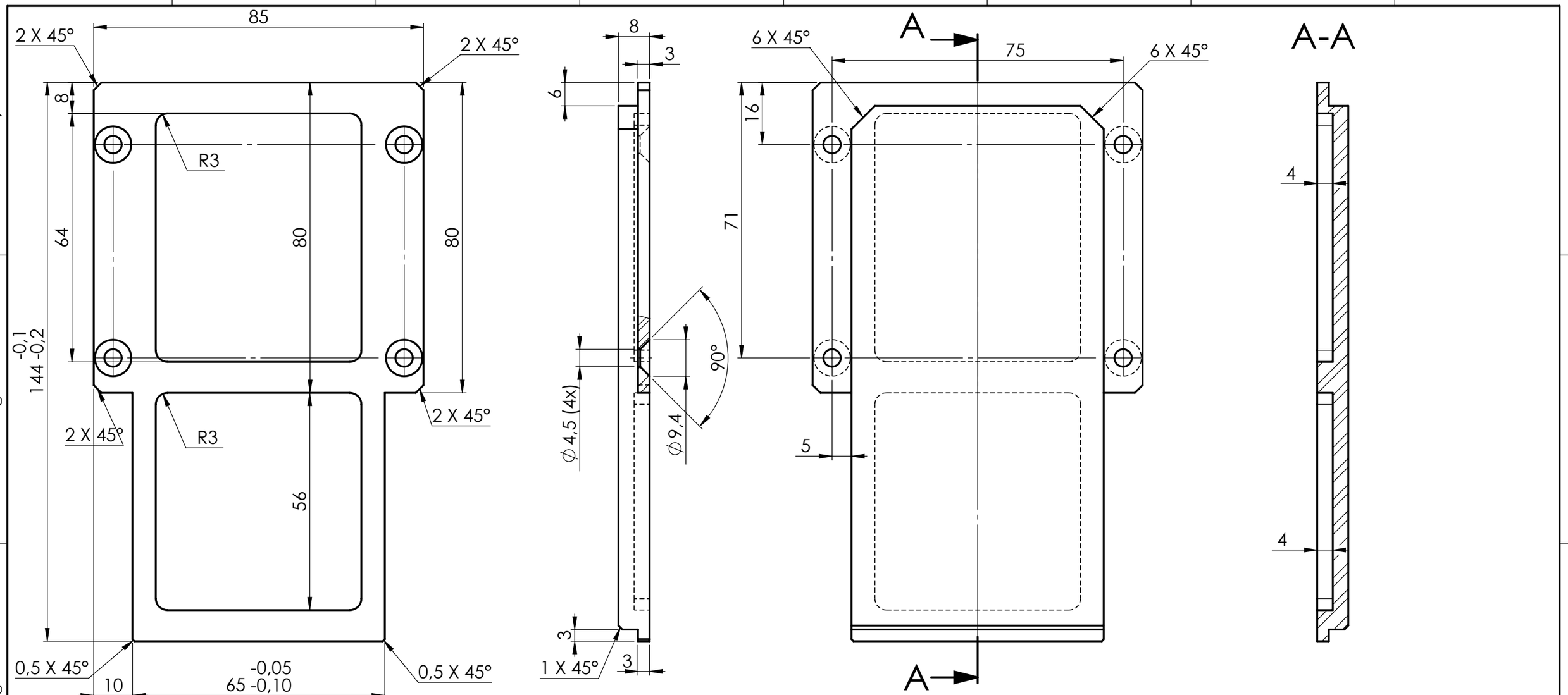

INDICE *Issue*	DATE	AUTEUR *Author*	VERIFIE PAR *Checked by*	MODIFICATIONS - observations	APPROUVE PAR *approved by*
01	03/04/2026	Y.Magnard	J-J.Correia	FIRST EDITION	M.Chebbo

MATIERE *material*: EN AW 5083

TRAITEMENT DE SURFACE *surface treatment*: _____

General tolerances : ISO 2768 mk
Etats de surfaces (surface finish)
Ra 3,2 sauf indication
Filetages (Threads) : 6H

MASSE *weight*: ___ KG

QUANTITE *quantity*: ___

IPAG
Institut de Planétologie et d'Astrophysique de Grenoble

CS 40700
F-38058 GRENOBLE
CEDEX 9
adresse géographique :
Bât OSUG A
414 rue le piscine
domaine universitaire
38400 St MARTIN D'HERES
Tel +334 76 51 47 88

FORMAT: A3 *SIZE*

ECHELLE: 1:1 *SCALE*

TITRE-*Title*: LGS WFS

ROTATOR MOTION (RMA) COVER

Ce document ne peut être reproduit divulgé ou utilisé sans autorisation.- *This document may not be used, reproduced, transmited without Authorization.*

DWG N°: E-MAO-PLA-09-02-04-28

IND-*Issue*: 01

FOLIO-*Sheet*: 1/1